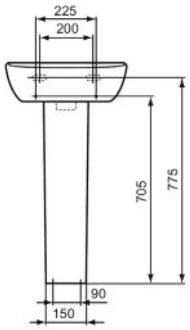

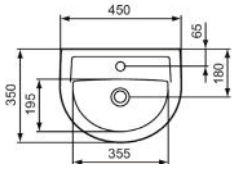

Lavatório Eurovit

mural

- Em grés
- Inclui 1 furo para torneira
- Produto fornecido sem caixa
- Kit de fixação não incluído

Acabamento

01

Produto	Acabamento	**Referência**	**Preço (€)**
Lavatório 45 cm	Blanco	**E872101**	**Sob consulta**

Produto recomendado	Acabamento	**Referência**	**Preço (€)**
Pedestal	Blanco	**R206601**	**Sob consulta**
Kit de fixação à parede	Neutro	**J117767**	**Sob consulta**

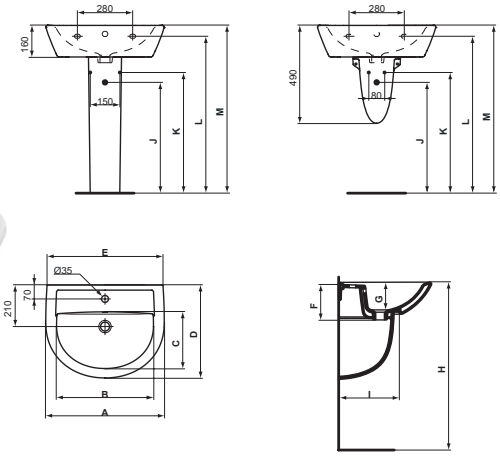

Lavatório Eurovit

mural

- Em grés
- Inclui 1 furo para torneira
- Produto fornecido sem caixa
- Kit de fixação não incluído

Acabamento

01

	A	B	C	D	E	F	G	H	I	J	K	L	M
W3322	650	555	310	495	635	180	145	865	320	575	625	810	865
W3323	600	490	285	470	585	175	140	860	305	575	625	805	860
W3326	550	440	275	460	540	175	135	840	305	555	605	805	860
W3328	500	395	260	440	485	175	140	860	305	580	630	805	860

Produto	Acabamento	**Referência**	**Preço (€)**
Lavatório 50 cm	Blanco	**W332801**	**Sob consulta**
Lavatório 55 cm	Blanco	**W332601**	**Sob consulta**
Lavatório 60 cm	Blanco	**W332301**	**Sob consulta**
Lavatório 65 cm	Blanco	**W332201**	**Sob consulta**

Produto recomendado	Acabamento	**Referência**	**Preço (€)**
Pedestal	Blanco	**R206601**	**Sob consulta**
Semipedestal redondo	Blanco	**W333001**	**Sob consulta**
Kit de fixação à parede	Neutro	**J117767**	**Sob consulta**