DOMINO

LA BELLEZZA, SENZA DUBBIO,
NON FA LE RIVOLUZIONI.
MA VIENE UN GIORNO IN CUI LE
RIVOLUZIONI HANNO BISOGNO
DELLA BELLEZZA.

BEAUTY, NO DOUBT, DOES
NOT MAKE REVOLUTIONS.
BUT A DAY WILL COME WHEN
REVOLUTIONS WILL HAVE
NEED OF BEAUTY.

(ALBERT CAMUS)

ARTELINEA

DOMINO
STYLE, DESIGN AND
FLEXIBILITY

DOMINO
IL BAGNO

COERENZA E TRADIZIONE AFFIANCANO PERSONALIZZAZIONE E NOVITÀ

DOMINO
THE BATHROOM

COHERENCE AND TRADITION ALONGSIDE CUSTOMIZABILITY AND INNOVATION

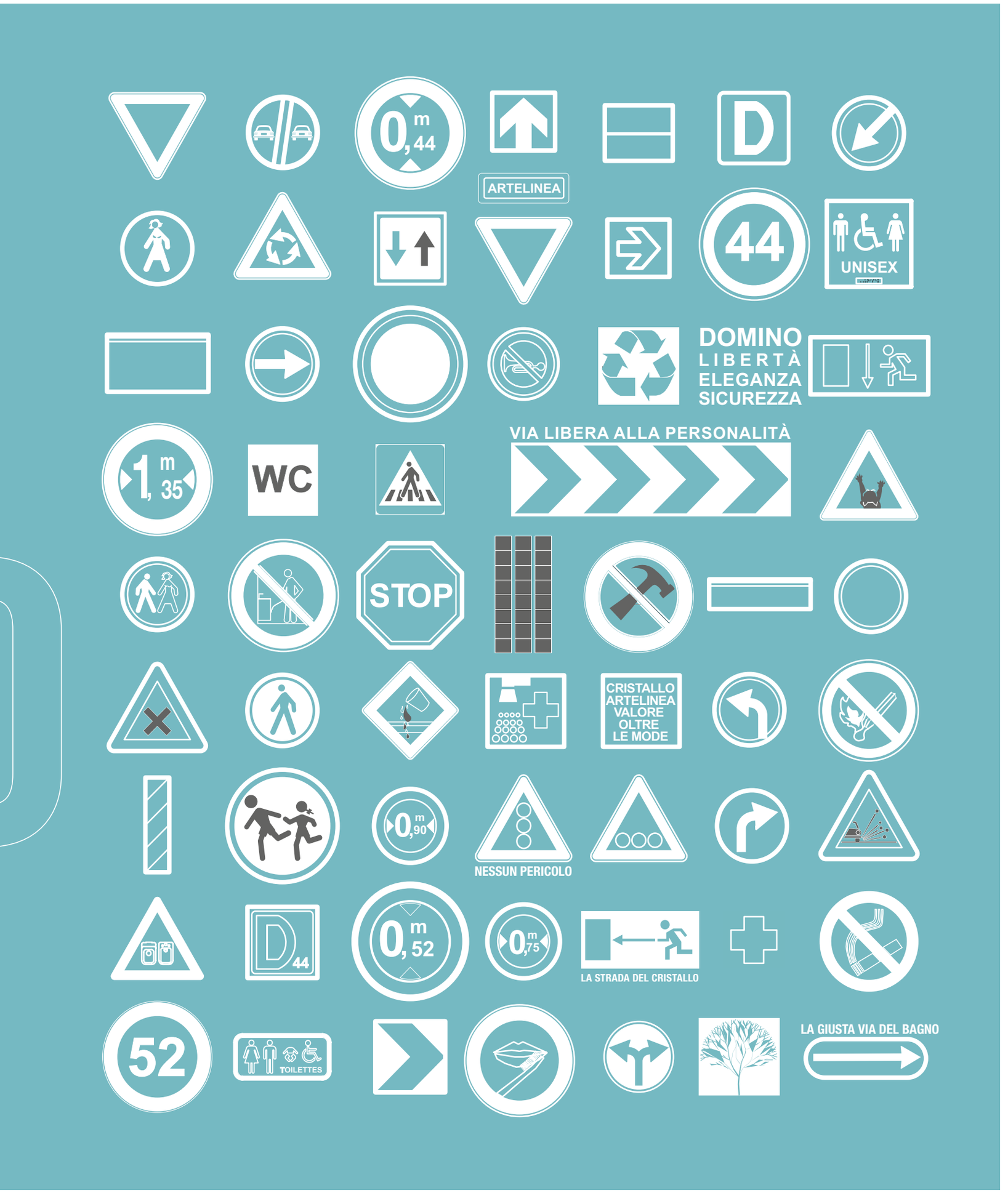
0,44 m
ARTELINEA
D
44
UNISEX
DOMINO
LIBERTÀ
ELEGANZA
SICUREZZA
1,35 m
WC
VIA LIBERA ALLA PERSONALITÀ
STOP
CRISTALLO
ARTELINEA
VALORE
OLTRE
LE MODE
0,90 m
NESSUN PERICOLO
D 44
0,52 m
0,75 m
LA STRADA DEL CRISTALLO
52
TOILETTES
LA GIUSTA VIA DEL BAGNO

DOMINO

DOMINO
IL MONOBLOCCO
DOMINO
THE SINGLE UNIT

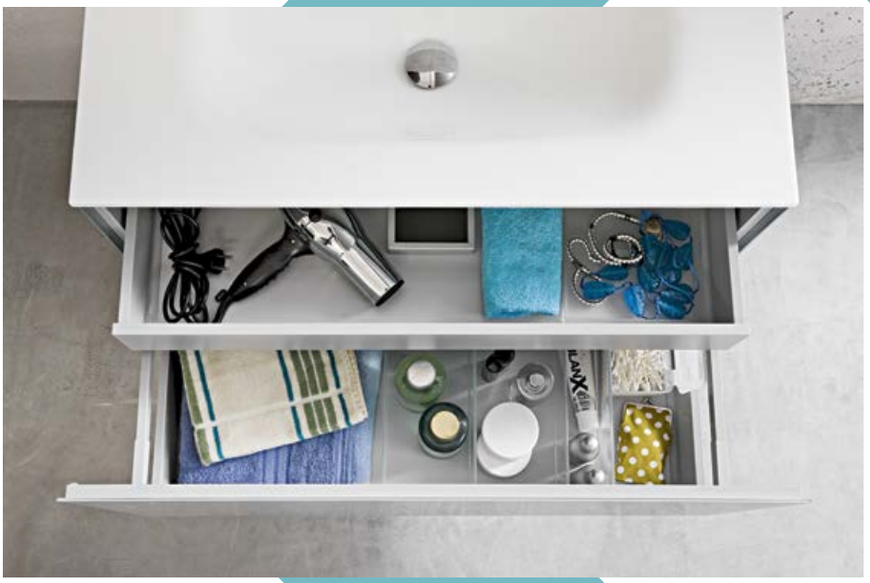

ARTELINEA
ARTELINEA

MAISON BLEU

ARTELAGA

Maison Blue

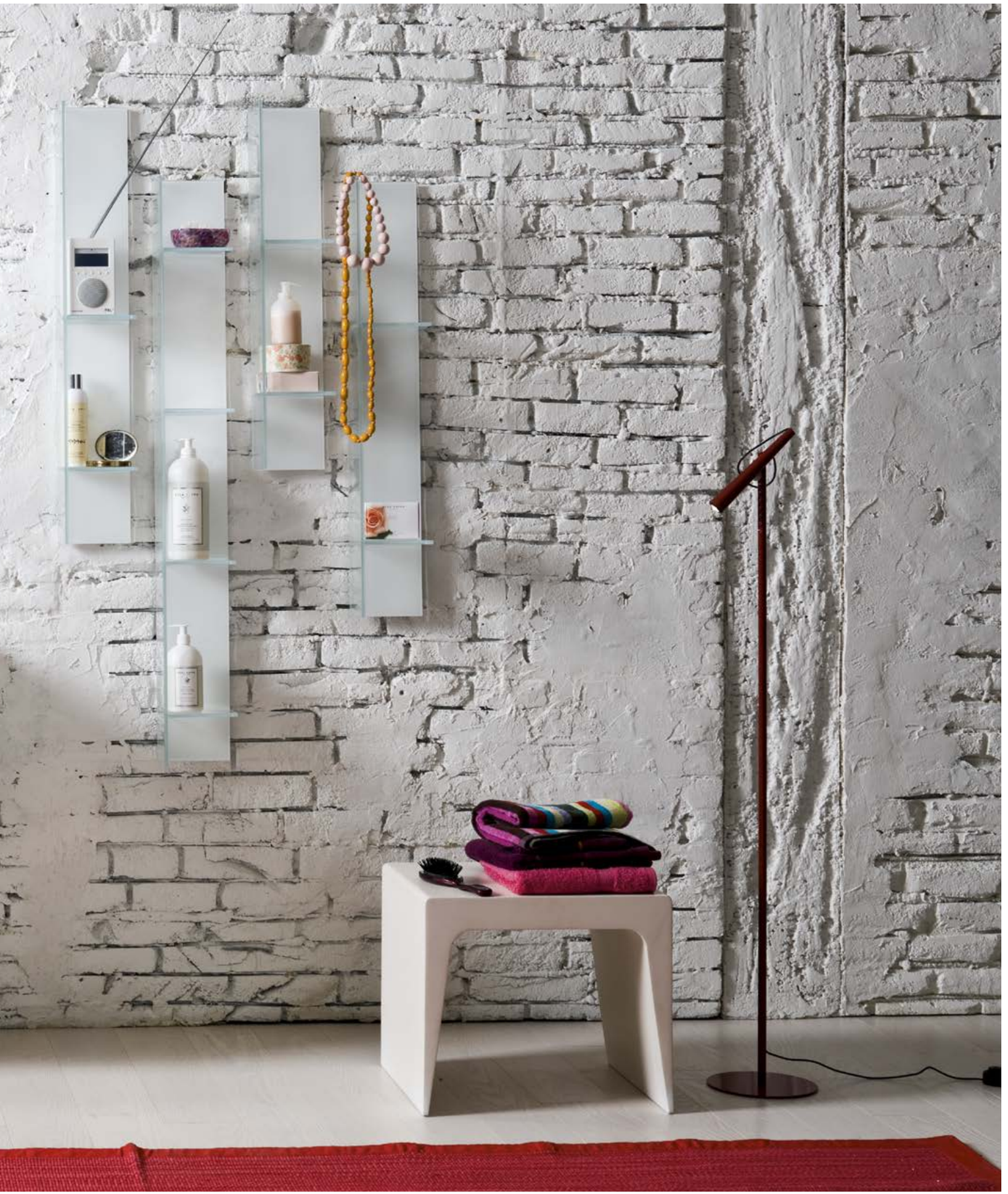

NUOVI ACCESSORI NEW ACCESSORIES

ROSA

DOMINO 44 LA GIUSTA VIA

MONOBLOCCO - NUOVA PROFONDITÀ - CRISTALLO: LA RIVOLUZIONE DI ARTELINEA

THE RIGHT DIRECTION

SINGLE UNITS - NEW DEPTH - CRYSTAL: THE REVOLUTION OF ARTELINEA

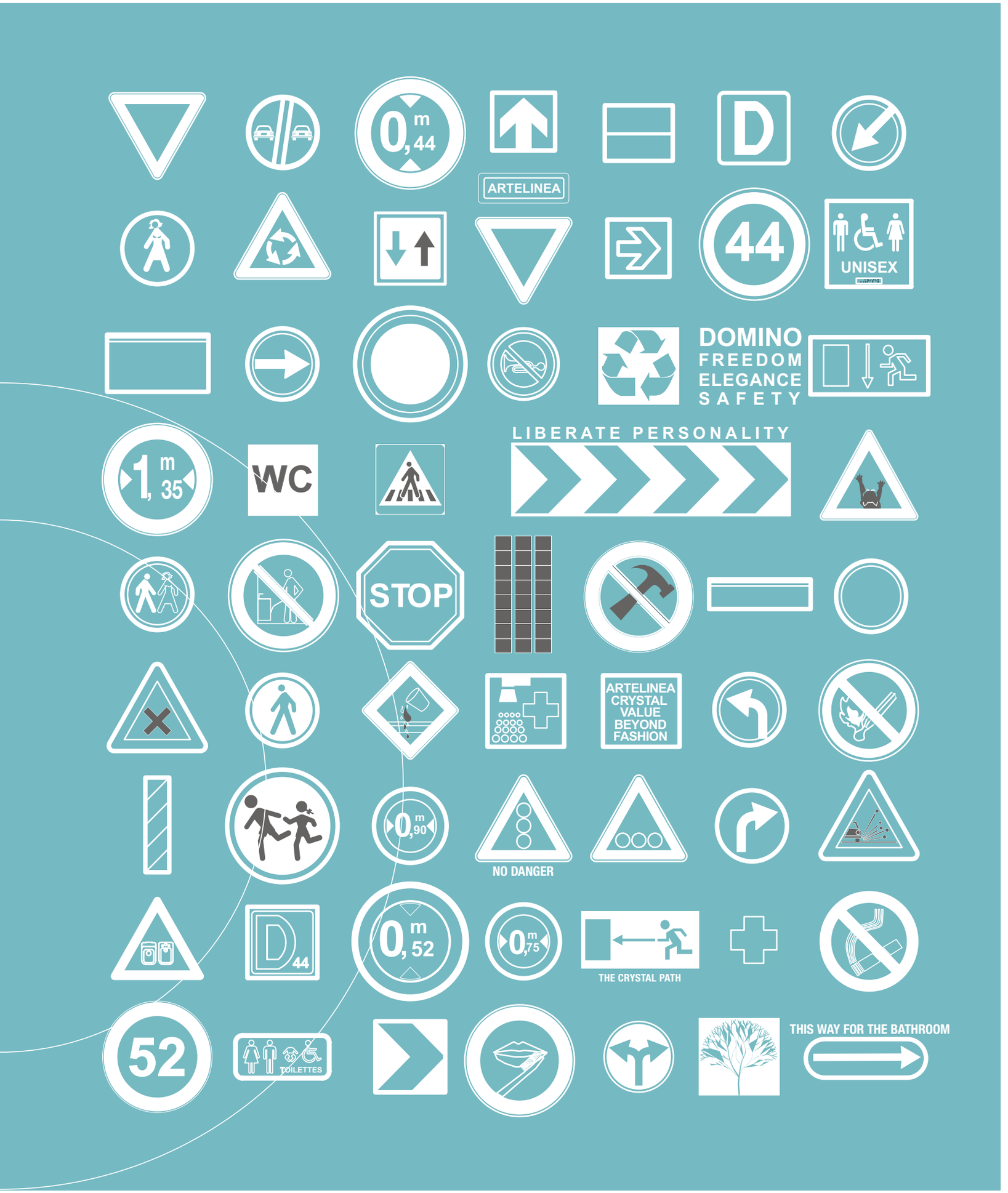
0,44 m
ARTELINEA
44
UNISEX
DOMINO
FREEDOM
ELEGANCE
SAFETY
LIBERATE PERSONALITY
1,35 m
WC
STOP
ARTELINEA
CRYSTAL
VALUE
BEYOND
FASHION
0,90 m
NO DANGER
D
44
0,52 m
0,75 m
THE CRYSTAL PATH
52
TOILETTES
THIS WAY FOR THE BATHROOM

AL 340

as the world turns

NUOVE CURVE NEW CURVES

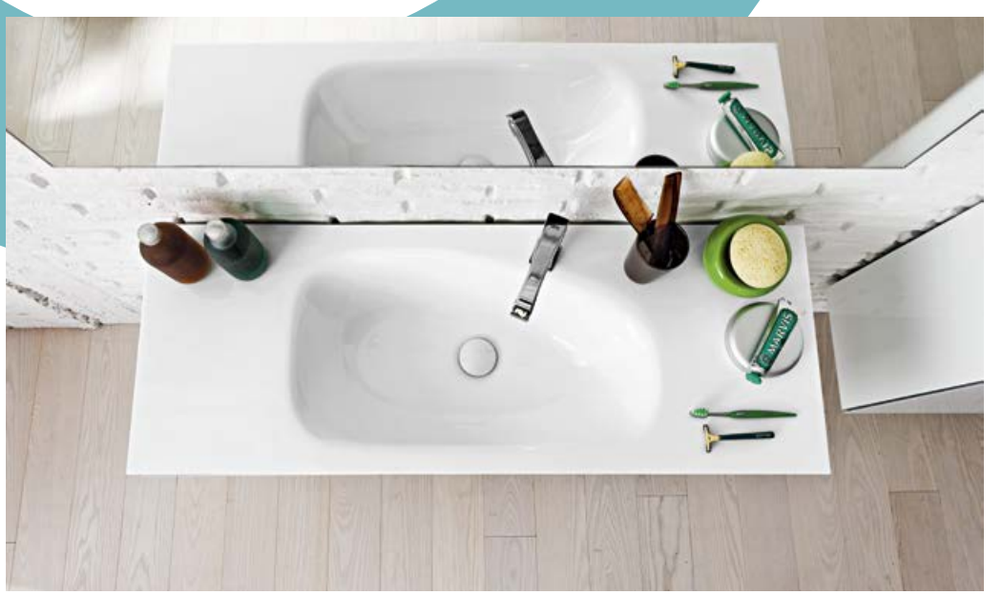

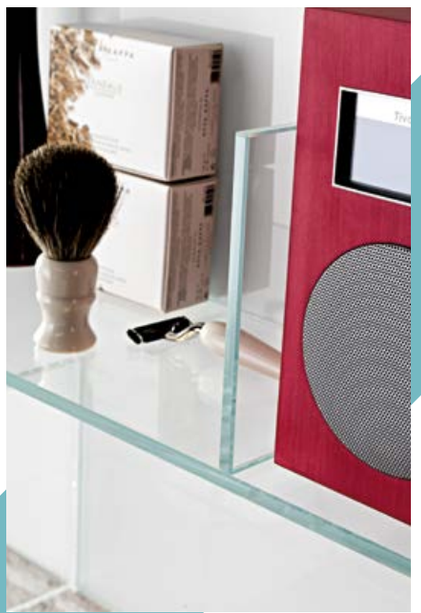

AL 342

CAPITAL LOSSES

ATKINSONS
SANDALWOOD

DOMINO 44
SEMPRE
AVANTI
DOMINO 44
ALWAYS ONE
STEP AHEAD

KAPPA

ATKINSONS

OPALITE

RESISTENZA
IGIENE
SICUREZZA
ECOCOMPATIBILITÀ
RESISTANCE
HYGIENE
SAFETY
ENVIRONMENTALLY FRIENDLY

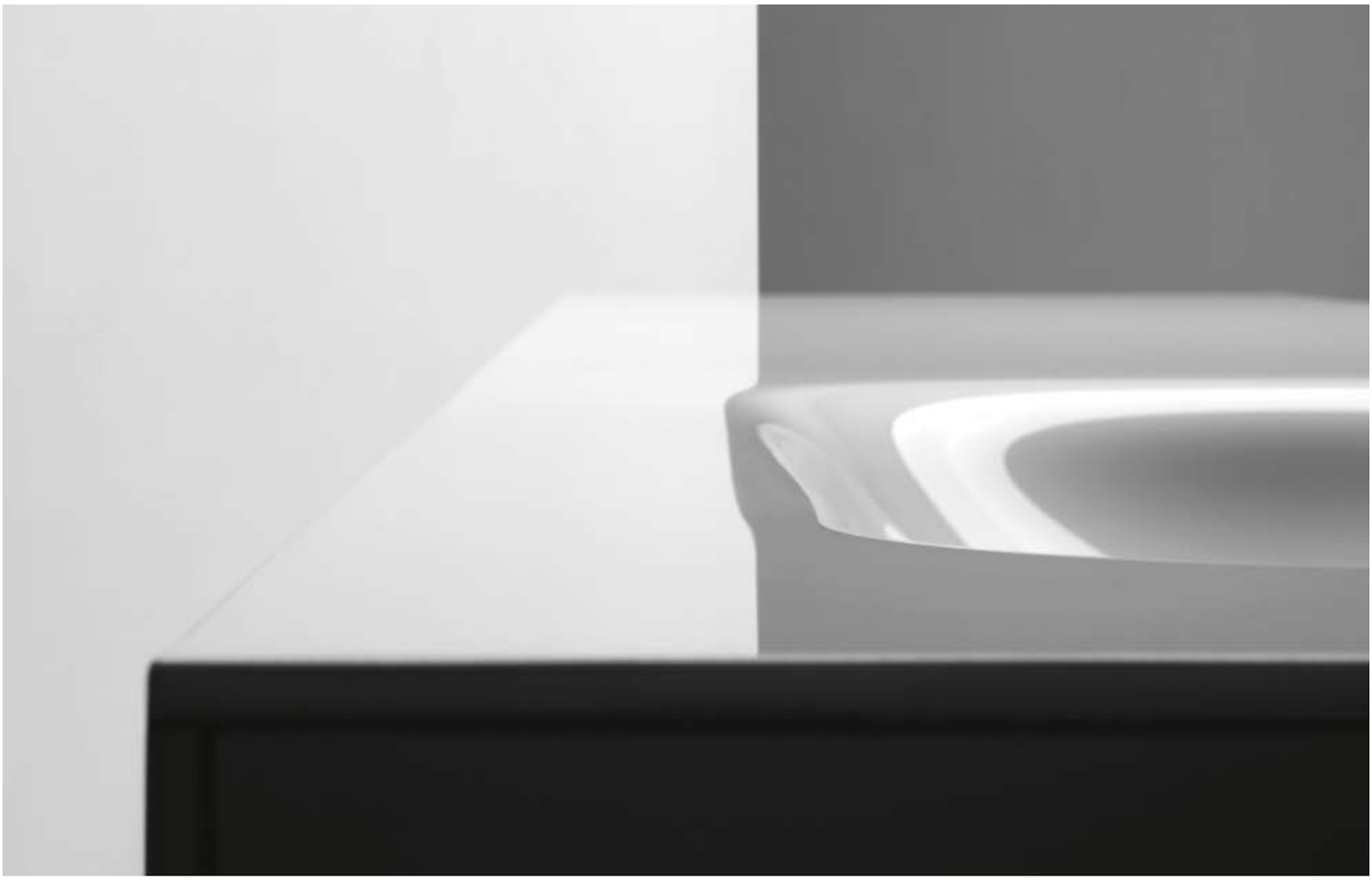

Cos'è
Opalite è vetroceramica, materiale prodotto mediante la fusione di particelle di silicio, polveri ceramiche e cristalline.
Ne risulta un materiale con le eccezionali caratteristiche del vetro quali lucentezza e brillantezza e superiore alla ceramica per la resistenza ai graffi e agli urti.

Dove si usa
Opalite può essere impiegata nell'arredamento del bagno, della cucina o del salotto, per top cucina, top per bagno, lavabi integrati, lavabi in appoggio e sottopiano, bordi vasca, gradini e tavoli, pavimenti e rivestimenti.
Non essendo materiale poroso, è inattaccabile da muffe o batteri e per questo è igienicamente adatta anche per utilizzi più delicati come il contatto con prodotti alimentari (piani cucina) o della persona (bordi vasca, rivestimenti doccia).
L'uniformità del colore, l'assoluta compattezza e la forte resistenza del prodotto, certificata da prove di laboratorio, rendono Opalite idonea per pavimenti e rivestimenti a pareti, utilizzando per la posa le stesse metodologie impiegate per i prodotti ceramici o marmorei.

Come si pulisce
Possono essere usati i normali prodotti per la pulizia di tutte le superfici lavabili evitando prodotti abrasivi.

Ecologico 100%, riciclabile
Opalite è ecologica, ecocompatibile e riciclabile.

What is it?
Opalite is ceramic glass, a material produced through the fusion of silicon particles, ceramic powders and crystalline.The resulting material has the exceptional smooth, clear characteristics of glass yet is superior to ceramic in terms of scratch resistance and shock resistance.

Where to use it:
Opalite can be used for bathroom and kitchen furnishings as well as in living rooms, from worktops and basin units, integrated and sit-on washbasins and bath edgings to steps, tables, floor coverings and wall tiles.

The fact that it is a non-porous material means that it is resistant to mould and bacteria and it is therefore hygienically suitable for surfaces which come into contact with food (kitchen tops) or people (bath edges, shower tiles).
The uniformity of colour, the absolute compactness and the strong resistance of the product which has been certified in laboratory tests means Opalite is suitable for flooring and wall tiles and can be laid using the same methods which are used for laying ceramic or marble tiles.

How to care for Opalite:
Normal cleaning products for washable surfaces can be used, avoiding the use of abrasives.

Environmentally friendly, 100% recyclable
Opalite is environmentally friendly, environmentally compatible and recyclable.

DOMINO

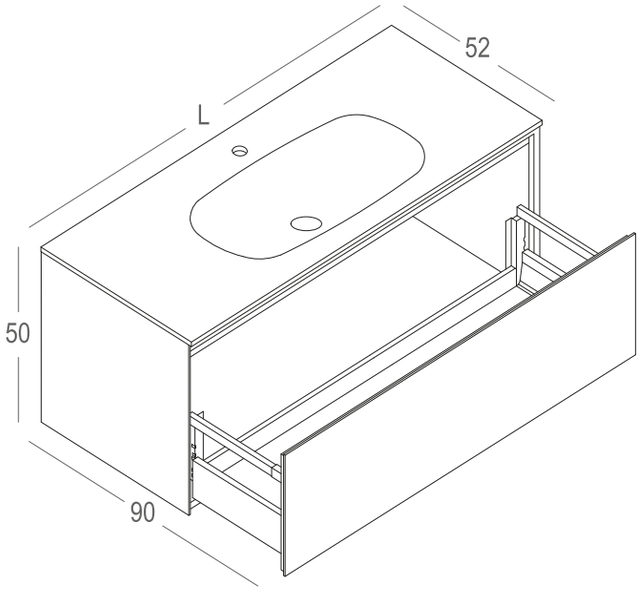

DOMINO 44

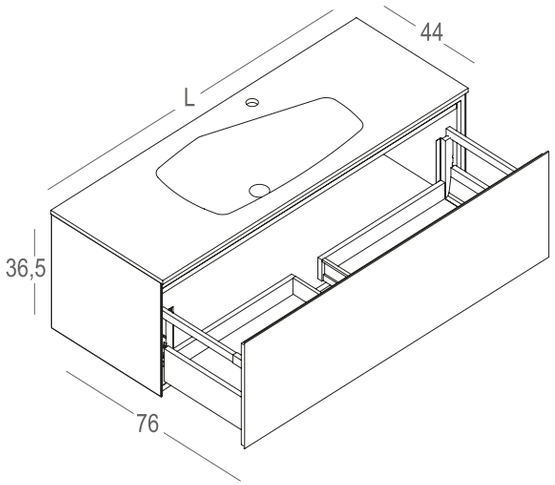

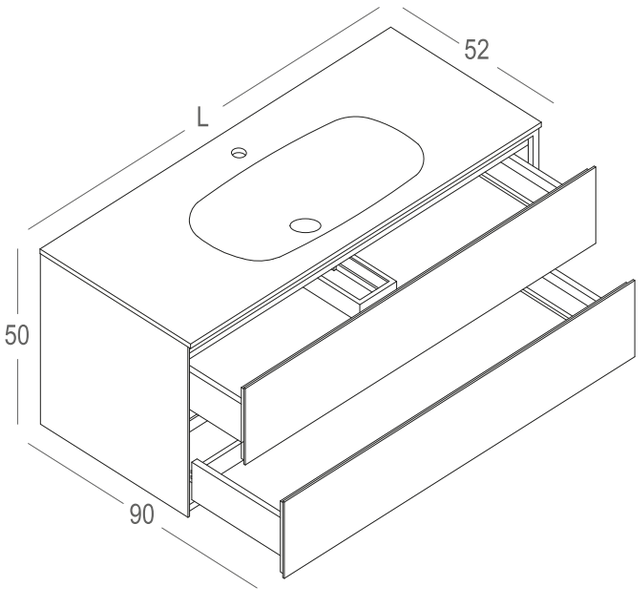

L = 75 90 120 135

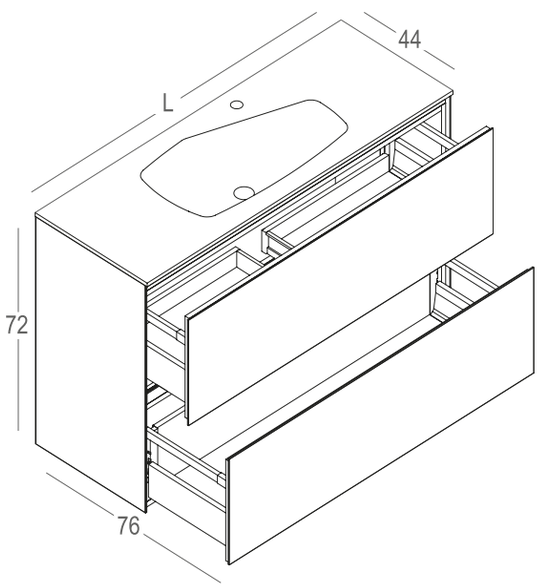

L = 75 90 120 135

COLONNE

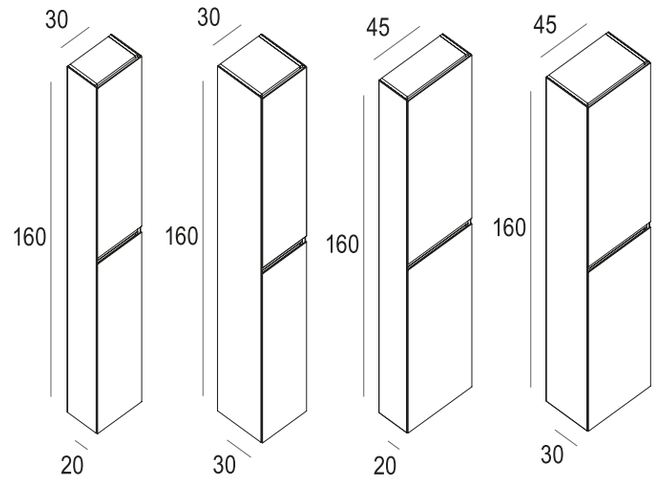
30
160
20
30
160
30
45
160
20
45
160
30

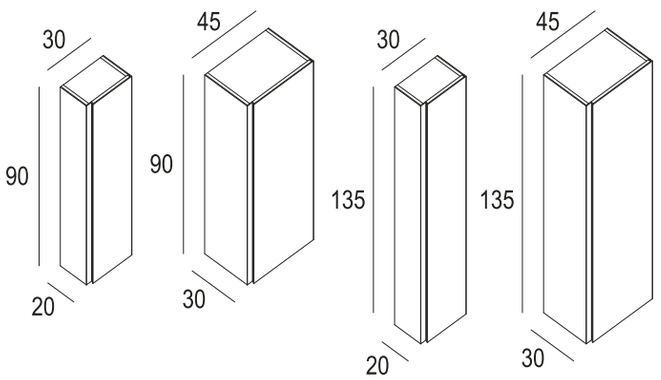
30
90
20
45
90
30
30
135
20
45
135
30

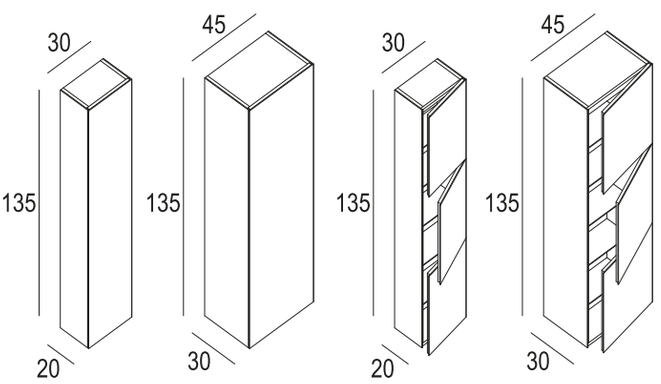
30
135
20
45
135
30
30
135
20
45
135
30

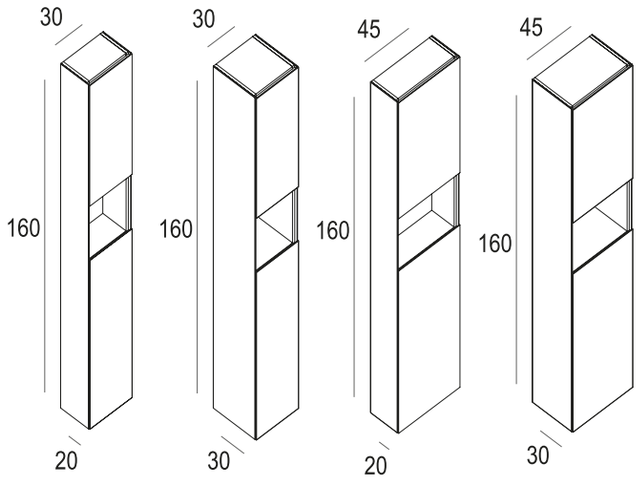
30
160
20
30
160
30
45
160
20
45
160
30

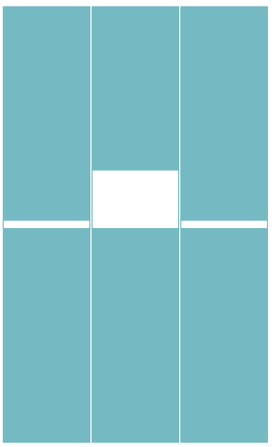

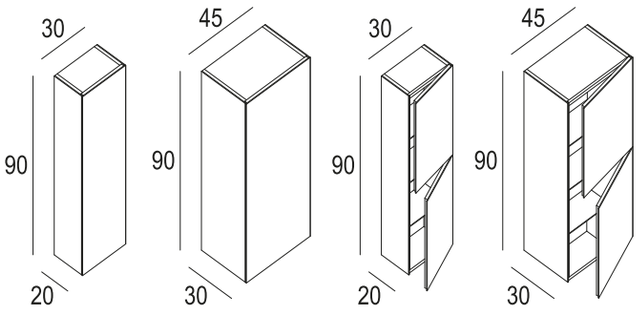
30
90
20
45
90
30
30
90
20
45
90
30

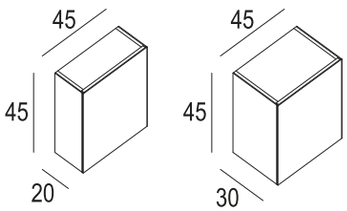
45
45
20
45
45
30

design **anita brotto**
photo & stylist **link**
printing **grafiche antiga spa**

Copyright © 2014 ARTELINEA SpA

ARTELINEA SpA si riserva il diritto di variare, senza alcun preavviso, quanto descritto e fotografato in questo catalogo.

Tutti i diritti riservati.
Questa pubblicazione, o parte di essa, non può essere riprodotta senza l'autorizzazione scritta di ARTELINEA SpA.

I pigmenti colorati, così come quelli neutri o trasparenti, reagiscono ai flash, variando l'aspetto cromatico; per questo motivo, gli oggetti pubblicati in questo catalogo, possono presentare lievi differenze cromatiche rispetto alla realtà.

ARTELINEA SpA reserves it self the right to vary, without any warning, the products described and photographed in this catalogue.

All rights reserved.
This publication, cannot be reproduced in any part, in any case without the written authorization of ARTELINEA SpA.

The coloured pigments, as well as the neutral and transparent ones, react to the photographic flash, thus varying their chromatic aspect. For this reason the tones of the objects shown in this catalogue may appear slightly different in reality.

FSC
www.fsc.org
MIX
Paper from responsible sources
FSC® C008309